Organisme certificateur
Mandaté par AFNOR Certification

Certificat

FERMETURES
Baies, portes, vérandas et accessoires

Volet Roulant Monobloc « BLOC-CIEL »

Le CSTB atteste que le produit ci-dessus est conforme à des caractéristiques décrites dans le référentiel de certification NF Fermetures (NF 202) en vigueur, après évaluation selon les modalités de contrôle définies dans ce référentiel.

En vertu de la présente décision notifiée par le CSTB, AFNOR Certification accorde à :

La société **MENUISERIES ELVA**
7, la Marronnière 85260 LES BROUZILS France

Usine **MENUISERIES ELVA**
7, la Marronnière 85260 LES BROUZILS France

le droit d'usage de la marque NF Fermetures pour le produit objet de cette décision, pour toute sa durée de validité et dans les conditions prévues par les règles générales NF et le référentiel mentionné ci-dessus.

Décision d'admission n° 931-323-119 du 18 novembre 2021

Le certificat en vigueur peut être consulté sur le site internet http://evaluation.cstb.fr/certifications/nf202/ pour en vérifier sa validité.

CARACTÉRISTIQUES CERTIFIÉES

A ce certificat est attaché le classement VEMCROS

Résistance au vent :	V*3 V*4 V*5 V*6	Selon configurations et dimensions
Endurance mécanique :	E*2	Manœuvre par treuil
	E*3	Manœuvre motorisée
Manœuvre :	M*1	Manœuvre par treuil
	M	Manœuvre motorisée
Résistance aux chocs :	C*	Critère accepté
Comportement à l'ensoleillement [1] :	R	Critère accepté
Occultation :	O*	Critère non demandé
Corrosion :	S*1	Critère accepté
Résistance thermique :	ΔR*	Selon configurations
Facteur solaire :	Sws - gtot*	Selon coloris

Note : Les niveaux des classes, en fonction de la configuration et des dimensions, sont ceux retenus dans le dossier de la marque déposé au CSTB et synthétisés dans les pages suivantes.

[1] Cette caractéristique complémentaire n'est pas visée par la norme produit NF EN 13659

Ce certificat comporte 4 pages.

Correspondant :

DIRECTION BAIES ET VITRAGES
Courriel : NF202@cstb.fr
Tél. : 01 64 68 84 45

Par délégation
du Président

Florian RASSE

CENTRE SCIENTIFIQUE ET TECHNIQUE DU BÂTIMENT
84 avenue Jean Jaurès – Champs-sur-Marne – 77447 Marne-la-Vallée cedex 2
Tél. : +33 (0)1 64 68 82 82 – Fax : +33 (0)1 64 68 89 94 – www.cstb.fr
MARNE-LA-VALLÉE / PARIS / GRENOBLE / NANTES / SOPHIA ANTIPOLIS

cofrac
ACCREDITATION N° 5-0010
List of sites and Scope available on / Listes des sites et portée disponibles sur WWW.COFRAC.FR
CERTIFICATION DE PRODUITS ET SERVICES

Annexe du Certificat

Décision n° 931-323-119 du 18 novembre 2021

Ce certificat NF-Fermetures est délivré pour des fermetures équipées du coffre de volet roulant « STORBOX 2.0 » de la société DECEUNINCK, sous Avis Technique.

PERFORMANCES

Résistance au vent :

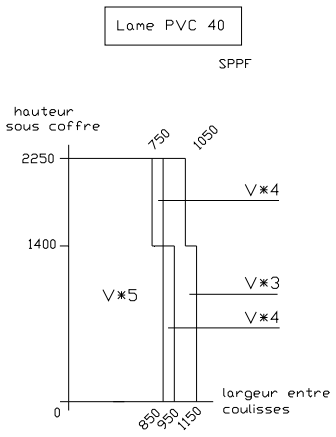

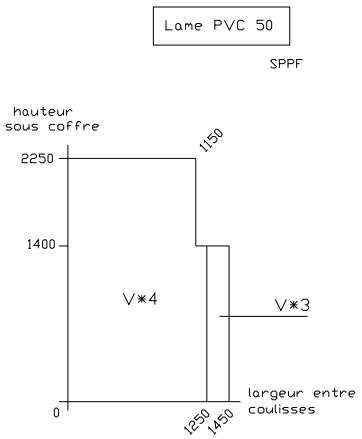

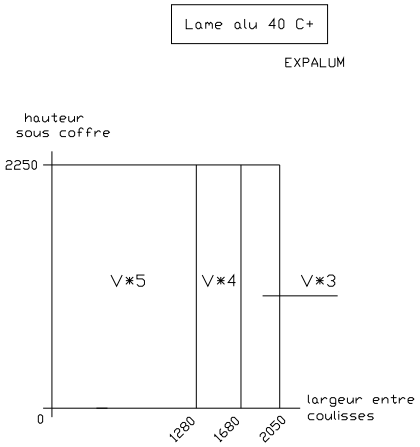

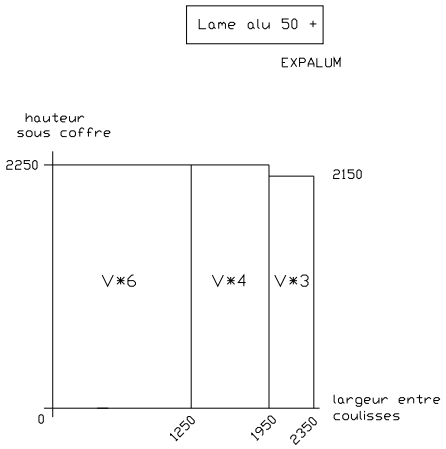

Annexe du Certificat

Décision n° 931-323-119 du 18 novembre 2021

- **Endurance mécanique :**

Manœuvre par treuil : E*2

Manœuvre motorisée : E*3

- **Manœuvre :**

  - Effort de manœuvre :

Manœuvre par treuil : M*1

  - Fausses Manœuvres :

Manœuvre par treuil : Critères satisfaisants

Manœuvre motorisée : Critères non évalués dans le cadre du classement M (Voir notice avec préconisations d'utilisation)

  - Résistance des organes maintenant la fermeture en position déployée (EOFC) :

Manœuvres par treuil et motorisée : Critère satisfaisant

- **Résistance aux chocs :** C*

- **Comportement à l'ensoleillement :** R

- **Occultation :** O*

- **Corrosion :** S*1

Annexe du Certificat

Décision n° 931-323-119 du 18 novembre 2021

Résistance thermique :

Résistance thermique du tablier en m².K/W

Tabliers PVC	Lame PVC 40	Rsh = 0,06
	Lame PVC 50	Rsh = 0,08
Tabliers aluminum		Rsh = 0,01

Résistance thermique (fermeture + lame d'air) en m².K/W

Perméabilité à l'air : classe 4 (faible perméabilité)

Tabliers PVC	Lame PVC 40	ΔR* = 0,19
	Lame PVC 50	ΔR* = 0,20
Tabliers aluminium		ΔR* = 0,15

Note : Les systèmes de classe 4 permettent l'installation d'une entrée d'air sur la fenêtre ou / et sur le coffre de volet roulant.

Facteur solaire :

Tabliers de coloris blanc, gris clair	(L*≥ 82)	Sws = gtot* = 0,05
Tabliers de coloris marron, noir	(L*< 82)	Sws = gtot* = 0,10

Le produit objet du présent certificat ne dispose d'aucune Déclaration Environnementale (DE) et ne peut donc revendiquer aucune performance environnementale particulière. Cette information est donnée à titre indicatif.
L'ensemble des déclarations environnementales (DE) existantes sont référencées sur le site www.inies.fr.